CHODNÍK

ŘEZ A – A´

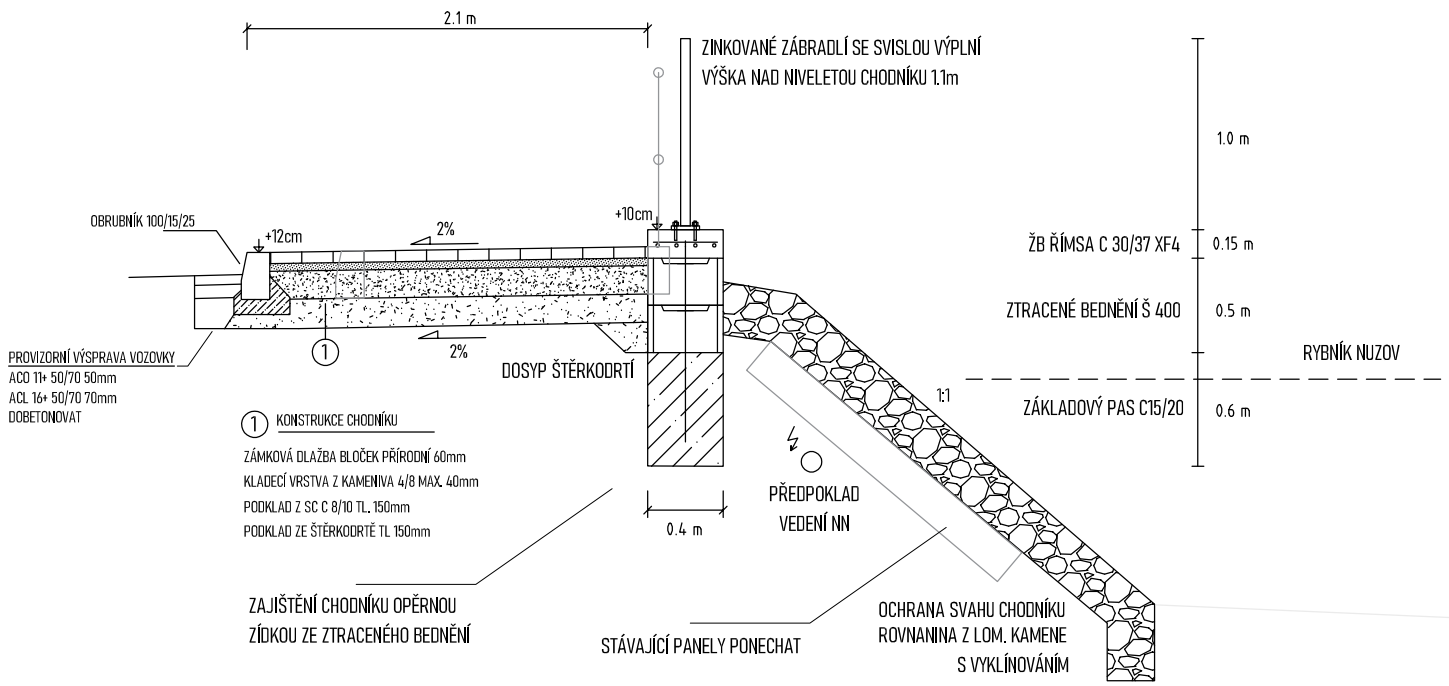

CHODNÍK V MÍSTĚ VJEZDU

ŘEZ D – D´

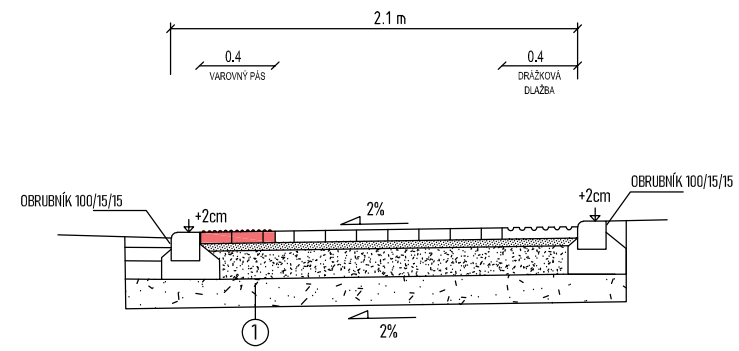

1 KONSTRUKCE CHODNÍKU

ZÁMKOVÁ DLAŽBA BLOČEK PŘÍRODNÍ 60mm
KLADECÍ VRSTVA Z KAMENIVA 4/8 MAX. 40mm
PODKLAD Z SC C 8/10 TL. 150mm
PODKLAD ZE ŠTĚRKODRTĚ TL 150mm

VZOR ŘEŠENÍ SNÍŽENÍ VE VJEZDECH

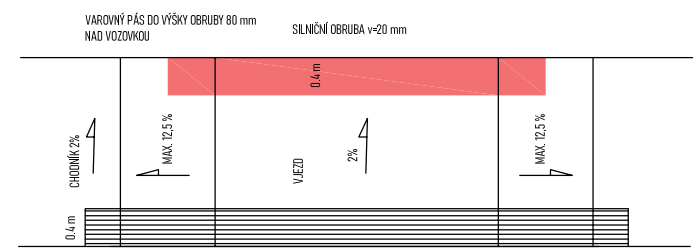

CHODNÍK S NÁSTUPIŠTĚM

ŘEZ B – B´

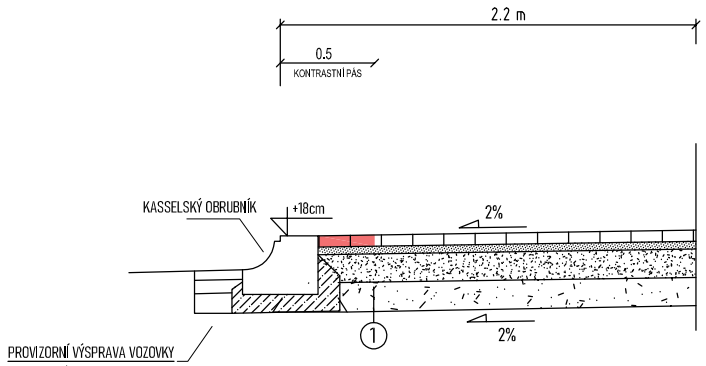

1 KONSTRUKCE CHODNÍKU

ZÁMKOVÁ DLAŽBA BLOČEK PŘÍRODNÍ 60mm
KLADECÍ VRSTVA Z KAMENIVA 4/8 MAX. 40mm
PODKLAD Z SC C 8/10 TL. 150mm
PODKLAD ZE ŠTĚRKODRTĚ TL 150mm

CHODNÍK

ŘEZ C – C´

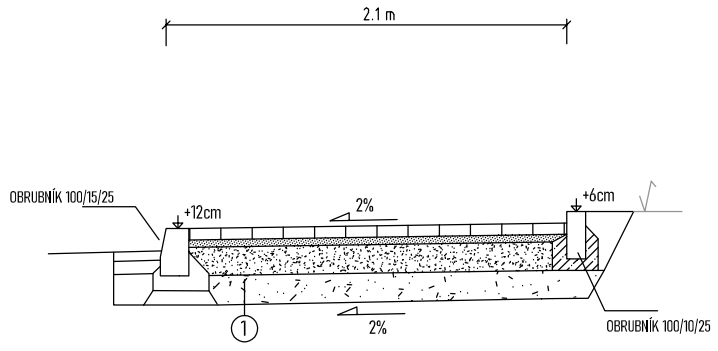

1 KONSTRUKCE CHODNÍKU

ZÁMKOVÁ DLAŽBA BLOČEK PŘÍRODNÍ 60mm
KLADECÍ VRSTVA Z KAMENIVA 4/8 MAX. 40mm
PODKLAD Z SC C 8/10 TL. 150mm
PODKLAD ZE ŠTĚRKODRTĚ TL 150mm

Odpovědná osoba Ing. Vladimír Zadák	Vypracoval Ing. Vladimír Zadák	Kontroloval Ing. Vladimír Zadák	ING. VLADIMÍR ZADÁK INŽENÝRSKÁ ČINNOST VE VÝSTAVBĚ	ING. VLADIMÍR ZADÁK ČKAIT 1400484 IČO 09026291 TEL.: 607000380 E-MAIL: dszadak@seznam.cz www.dszadak.cz	
Investor	Město Žirovnice		Č. zak.		Č. soup.
Obec	Žirovnice, okres Pelhřimov		Datum	11/2022	
Stavba	REKONSTRUKCE CHODNÍKŮ A VO ULICE HRADECKÁ, ŽIROVNICE		Formát	2xA4	
			Měřítko	1: 25	
			Stupeň PD	PDPS	
Příloha	VZOROVÉ ŘEZY		Číslo přílohy	D4	